# 雪上5人6脚　対戦表

| 一般の部A | Sfida | NOCHU | 江別市地域おこし協力隊 | 勝敗 | 最速タイム | 順位 |
|---|---|---|---|---|---|---|
| Sfida | | ① × 47秒27 | ⑦ ○ 18秒58 | 1−1 | 18秒58 | 2位 |
| NOCHU | ① ○ 17秒41 | | ⑬ ○ 41秒79 | 2−0 | 17秒41 | 1位 |
| 江別市地域おこし協力隊 | ⑦ × 1分04秒19 | ⑬ × 45秒30 | | 0−2 | 45秒30 | 3位 |

| 一般の部B | チーム江別JC | Asaho FC | Sfida Ⅱ | 勝敗 | 最速タイム | 順位 |
|---|---|---|---|---|---|---|
| チーム江別JC | | ③ × 1分10秒19 | ⑨ × 1分54秒94 | 0−2 | 1分10秒19 | 3位 |
| Asaho FC | ③ ○ 17秒61 | | ⑮ △ 17秒56 | 1−1 | 17秒56 | 1位 |
| Sfida Ⅱ | ⑨ ○ 22秒31 | ⑮ △ 17秒56 | | 1−1 | 17秒56 | 2位 |

| 一般の部C | Sfida mama | キャプテンエルボー | S秒B秒C | 勝敗 | 最速タイム | 順位 |
|---|---|---|---|---|---|---|
| Sfida mama | | ⑤ ○ 25秒65 | ⑪ × 37秒53 | 1−1 | 25秒65 | 3位 |
| キャプテンエルボー | ⑤ × 27秒94 | | ⑰ ○ 23秒78 | 1−1 | 23秒78 | 1位 |
| S. B. C | ⑪ ○ 27秒44 | ⑰ × 25秒29 | | 1−1 | 25秒29 | 2位 |

※一般の部は各ブロック上位2チームで決勝トーナメントを行う。

| ジュニアの部 | きらり少年団 | AsahoFC | ベーコンファイター | 江別ラグビースクール | 上江別ﾌﾞﾙｰﾄﾞﾘｰﾑｽﾞ | 勝敗 | 最速タイム | 順位 |
|---|---|---|---|---|---|---|---|---|
| きらり少年団 | | ② ○ 16秒64 | ⑫ 欠 | ⑱ ○ 18秒85 | ⑥ ○ 20秒04 | 3−0 | 16秒64 | 1位 |
| AsahoFC | ② × 16秒94 | | ⑧ 欠 | ⑭ ○ 18秒11 | ⑲ ○ 17秒30 | 2−1 | 16秒94 | 2位 |
| ベーコンファイター | ⑫ 欠 | ⑧ 欠 | | ④ 欠 | ⑯ 欠 | − | | |
| 江別ラグビースクール | ⑱ × 33秒54 | ⑭ × 36秒06 | ④ 欠 | | ⑩ ○ 29秒18 | 1−2 | 29秒18 | 3位 |
| 上江別ﾌﾞﾙｰﾄﾞﾘｰﾑｽﾞ | ⑥ × 1分26秒86 | ⑲ × 1分14秒00 | ⑯ 欠 | ⑩ × 47秒86 | | 0−3 | 47秒86 | 4位 |

| | | 雪上５人６脚 | | |
|---|---|---|---|---|
| | | １コート（一般・ジュニアの部） | | |
| ① | 10:00 | Sfida | 対 | NOCHU |
| ② | 10:03 | きらり少年団 | 対 | Asaho FC |
| ③ | 10:06 | チーム江別JC | 対 | Asaho FC |
| ~~④~~ | ~~10:09~~ | ~~ベーコンファイター~~ | ~~対~~ | ~~江別ラグビースクール~~ |
| ⑤ | 10:12 | Sfida mama | 対 | キャプテンエルボー |
| ⑥ | 10:15 | きらり少年団 | 対 | 上江別ブルードリームズ |
| ⑦ | 10:18 | Sfida | 対 | 江別市地域おこし協力隊 |
| ~~⑧~~ | ~~10:21~~ | ~~Asaho FC~~ | ~~対~~ | ~~ベーコンファイター~~ |
| ⑨ | 10:24 | チーム江別JC | 対 | Sfida Ⅱ |
| ⑩ | 10:27 | 江別ラグビースクール | 対 | 上江別ブルードリームズ |
| ⑪ | 10:30 | Sfida mama | 対 | S.B.C |
| ~~⑫~~ | ~~10:33~~ | ~~きらり少年団~~ | ~~対~~ | ~~ベーコンファイター~~ |
| ⑬ | 10:36 | NOCHU | 対 | 江別市地域おこし協力隊 |
| ⑭ | 10:39 | Asaho FC | 対 | 江別ラグビースクール |
| ⑮ | 10:42 | Asaho FC | 対 | Sfida Ⅱ |
| ~~⑯~~ | ~~10:45~~ | ~~ベーコンファイター~~ | ~~対~~ | ~~上江別ブルードリームズ~~ |
| ⑰ | 10:48 | キャプテンエルボー | 対 | S.B.C |
| ⑱ | 10:51 | きらり少年団 | 対 | 江別ラグビースクール |
| ⑲ | 10:54 | Asaho FC | 対 | 上江別ブルードリームズ |
| | | 一般の部　決勝トーナメント抽選 | | |
| ⑳ | 11:00 | 2 | 対 | 3 |
| ㉑ | 11:03 | 4 | 対 | 5 |
| ㉒ | 11:06 | 1 | 対 | ⑳の勝者 |
| ㉓ | 11:09 | ㉑の勝者 | 対 | 6 |
| ㉔ | 11:15 | ㉒の勝者 | 対 | ㉓の勝者 |
| | 11:20 | 表彰式 | | |

## 一般の部　決勝トーナメント

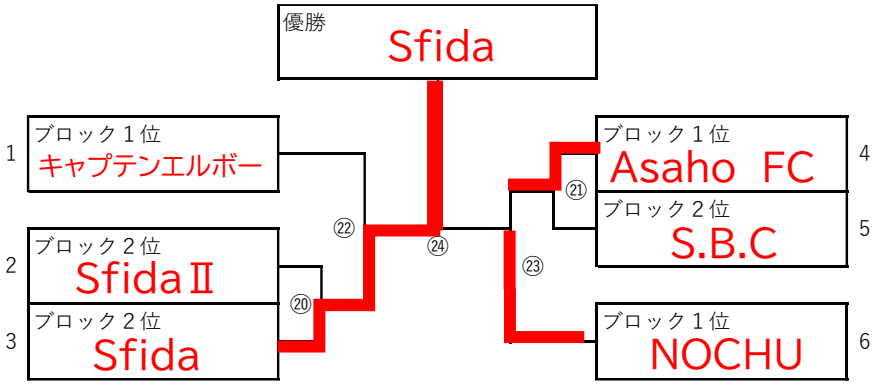


※3 位決定戦は行いません。
※時間は目安になります。試合の進行状況によっては時間が前後する場合があります。